OUTIL MOLETAGE DROIT QUICK A1 / FL 16 x 16

Référence : A1FL16

Prix : 776.04€

Descriptif :

Les outils A1 sont compatibles avec tous les tours conventionnels et commandés par CNC.

MODEL	PROD.-NO.	WORKPIECE Ø	KNURLING WHEEL mm (Ø x width x bore)
A1/FL 10x16	P669-0203	3 - 50 mm	14,5 x 3 x 5* (271)
A1/FL 12x16	P669-0204	3 - 50 mm	14,5 x 3 x 5* (271)
A1/FL 16x16	P669-0205	3 - 50 mm	14,5 x 3 x 5* (271)

a	b	c	d	e	f	x
10	16	106	35	25,6	32	1,8
12	16	106	35	25,6	32	1,8
16	16	106	35	25,6	32	1,8

*DETAILS ABOUT KNURLING WHEELS (WHEEL PITCHES, TOOTH ANGLE ETC.) ARE LISTED ON PAGE 39.

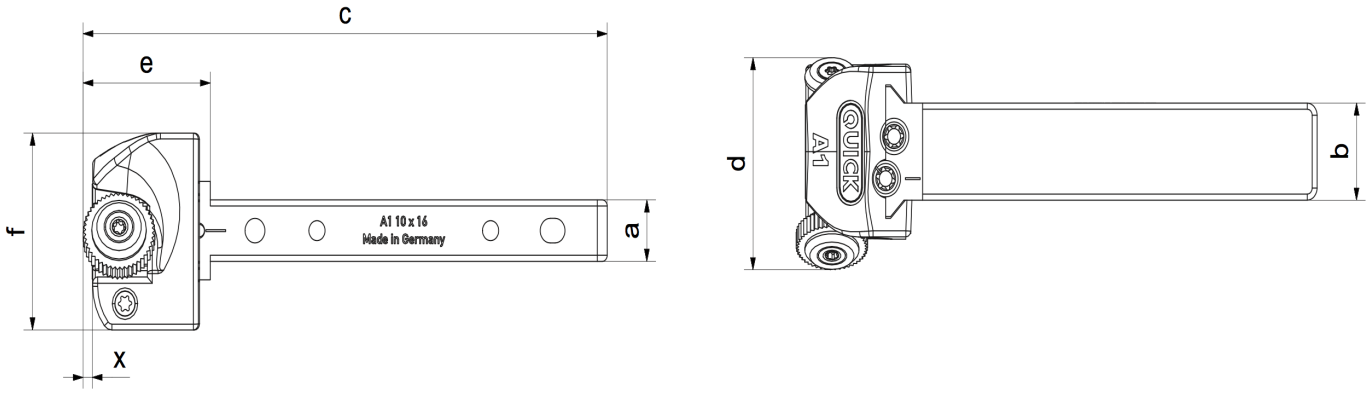

Lien vers la fiche du produit